STAND EXPRESS
ΕΝΟΙΚΙΑΣΕΙΣ ΕΞΟΠΛΙΣΜΟΥ

ΕΝΟΙΚΙΑΣΗ ΕΞΟΠΛΙΣΜΟΥ ΕΚΘΕΣΕΩΝ ΚΑΙ ΕΚΔΗΛΩΣΕΩΝ

Συμπληρώστε τα παρακάτω στοιχεία

Επωνυμία επιχείρησης

Υπεύθυνος επικοινωνίας

Τηλέφωνα επικ.

E-mail επικοιν.

http://www.standexpress.gr Τηλέφωνα επικοινωνίας 6947891779 & 2310825271

STAND EXPRESS
ΕΝΟΙΚΙΑΣΕΙΣ ΕΞΟΠΛΙΣΜΟΥ

ΚΑΘΙΣΜΑΤΑ

ΚΩΔΙΚΟΣ : **Κ1** ΛΕΥΚΟ / ΚΟΚΚΙΝΟ / ΜΑΥΡΟ

ΚΑΡΕΚΛΑ ΞΥΛΙΝΗ

15€

Ποσότητα

Ποσότητα

Ποσότητα

ΚΩΔΙΚΟΣ : **Κ2** ΛΕΥΚΟ / ΜΑΥΡΟ

15€

Ποσότητα

Ποσότητα

ΚΑΡΕΚΛΑ ΜΕ ΠΛΕΓΜΑ

ΚΩΔΙΚΟΣ : **Κ3** ΑΣΠΡΟ / ΜΑΥΡΟ / ΚΟΚΚΙΝΟ

ΚΑΡΕΚΛΑ ΑΝΑΤΟΜΙΚΗ (ΔΕΡΜΑΤΙΝΗ)

10€

Ποσότητα

Ποσότητα

Ποσότητα

Ποσότητα

ΚΩΔΙΚΟΣ : **Κ4** ΜΠΕΖ / ΜΑΥΡΟ

ΚΑΡΕΚΛΑ ΚΑΠΙΤΟΝΕ (ΔΕΡΜΑΤΙΝΗ)

15€

Ποσότητα

Ποσότητα

http://www.standexpress.gr

Τηλέφωνα επικοινωνίας 6947891779 & 2310825271

STAND EXPRESS
ΕΝΟΙΚΙΑΣΕΙΣ ΕΞΟΠΛΙΣΜΟΥ

ΚΑΘΙΣΜΑΤΑ

ΚΩΔΙΚΟΣ : **K5** ΛΕΥΚΟ

10€

Ποσότητα

ΚΑΡΕΚΛΑ ΣΠΑΣΤΗ

ΚΩΔΙΚΟΣ : **K6** ΣΕ ΔΙΑΦΟΡΑ ΧΡΩΜΑΤΑ

10€

Ποσότητα **Χρώμα**

ΚΑΡΕΚΛΑ ΓΥΑΛΙΣΤΕΡΗ (GLOSS)

ΚΩΔΙΚΟΣ : **K8** ΛΕΥΚΟ / ΜΑΥΡΟ (ΜΕΤΑΛΛΙΚΗ)

15€

Ποσότητα

Ποσότητα

ΚΩΔΙΚΟΣ : **K9** ΜΑΥΡΟ

10€

Ποσότητα

http://www.standexpress.gr Τηλέφωνα επικοινωνίας 6947891779 & 2310825271

STAND EXPRESS
ΕΝΟΙΚΙΑΣΕΙΣ ΕΞΟΠΛΙΣΜΟΥ

ΚΑΘΙΣΜΑΤΑ

ΚΩΔΙΚΟΣ : **Κ10** ΣΕ ΔΙΑΦΟΡΑ ΧΡΩΜΑΤΑ

15€

Ποσότητα

Ποσότητα

Ποσότητα

Ποσότητα

Ποσότητα

Ποσότητα

Ποσότητα

STAND EXPRESS
ΕΝΟΙΚΙΑΣΕΙΣ ΕΞΟΠΛΙΣΜΟΥ

ΔΕΡΜΑΤΙΝΟΙ ΚΑΝΑΠΕΔΕΣ

ΚΩΔΙΚΟΣ : **ΚΑΝ 1** ΛΕΥΚΟ / ΜΑΥΡΟ — *ΔΕΡΜΑΤΙΝΗ* — 100€

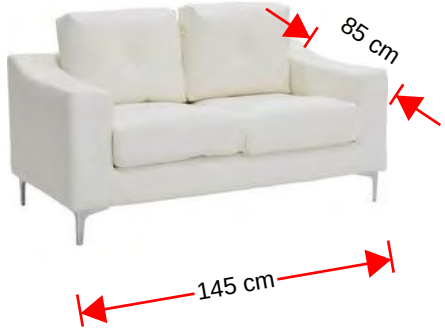

Ποσότητα

Ποσότητα

ΠΡΟΣΠΕΚΤΟΘΗΚΕΣ - ΚΑΛΟΓΕΡΟΙ

ΚΩΔΙΚΟΣ : **Π1** — 25€

3 θέσεων Α4

Ποσότητα

Διαστάσεις :

140 εκ. ύψος
45 εκ. πλάτος

ΚΩΔΙΚΟΣ : **Π2** — 10€

Ποσότητα

ΝΤΟΥΛΑΠΙ ΑΠΟΘΗΚΕΥΣΗΣ (ΜΕ ΚΛΕΙΔΙ)

ΚΩΔΙΚΟΣ : **Ν 1** ΛΕΥΚΟ / ΜΑΥΡΟ — 40€

Ποσότητα

Ποσότητα

http://www.standexpress.gr

Τηλέφωνα επικοινωνίας 6947891779 & 2310825271

STAND EXPRESS
ΕΝΟΙΚΙΑΣΕΙΣ ΕΞΟΠΛΙΣΜΟΥ

INFO DESK (ΠΑΓΚΟΣ ΠΛΗΡΟΦΟΡΙΩΝ)

ΚΩΔΙΚΟΣ : **INFO1 (ΔΙΑΘΕΣΙΜΟ ΣΕ ΔΙΑΦΟΡΑ ΧΡΩΜΑΤΑ)** 50€

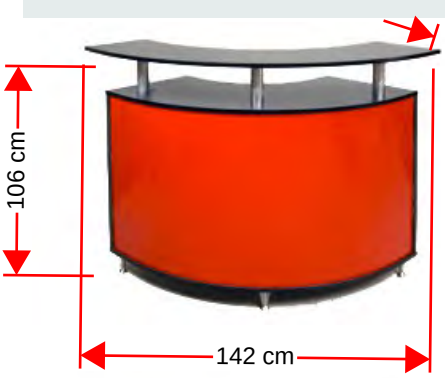

Ποσότητα

Ποσότητα

Ποσότητα

Ποσότητα

Ποσότητα

Ποσότητα

ΚΩΔΙΚΟΣ : **INFO C (ΔΙΑΘΕΣΙΜΟ ΣΕ ΔΙΑΦΟΡΑ ΧΡΩΜΑΤΑ)** 100€

Ποσότητα

Χρώμα

ΚΩΔΙΚΟΣ : **INFO S (ΔΙΑΘΕΣΙΜΟ ΣΕ ΔΙΑΦΟΡΑ ΧΡΩΜΑΤΑ)** 180€

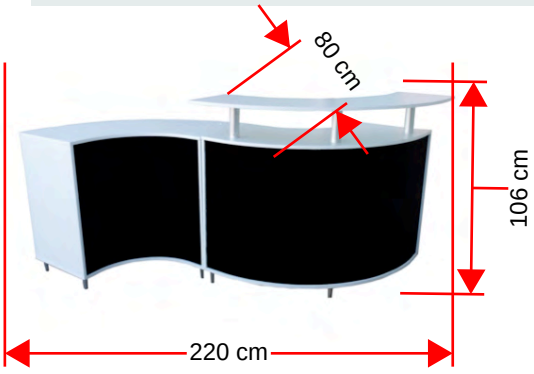

Ποσότητα

Χρώμα

http://www.standexpress.gr Τηλέφωνα επικοινωνίας 6947891779 & 2310825271

STAND EXPRESS
ΕΝΟΙΚΙΑΣΕΙΣ ΕΞΟΠΛΙΣΜΟΥ

ΚΩΔΙΚΟΣ : **INFO-ΤΡΙΠΛΟ (ΔΙΑΘΕΣΙΜΟ ΣΕ ΔΙΑΦΟΡΑ ΧΡΩΜΑΤΑ)** 150€

Ποσότητα

Χρώμα

ΚΩΔΙΚΟΣ : **INFO+ΠΑΓΚΟΣ (ΔΙΑΘΕΣΙΜΟ ΣΕ ΔΙΑΦΟΡΑ ΧΡΩΜΑΤΑ)** 100€

Ποσότητα

Χρώμα

Πιθανοί συνδυασμοί χρωμάτων

STAND EXPRESS
ΕΝΟΙΚΙΑΣΕΙΣ ΕΞΟΠΛΙΣΜΟΥ

ΚΩΔΙΚΟΣ : **ΠΑΓΚΟΣ (ΔΙΑΘΕΣΙΜΟ ΣΕ ΔΙΑΦΟΡΑ ΧΡΩΜΑΤΑ)** 50€

Ποσότητα

Χρώμα

Διαστάσεις :
86 εκ. ύψος
45 εκ. βάθος
80 εκ. πλάτος

ΚΩΔΙΚΟΣ : **STAND1 ΔΙΑΘΕΣΙΜΟ ΣΕ ΔΙΑΦΟΡΑ ΧΡΩΜΑΤΑ** 30€

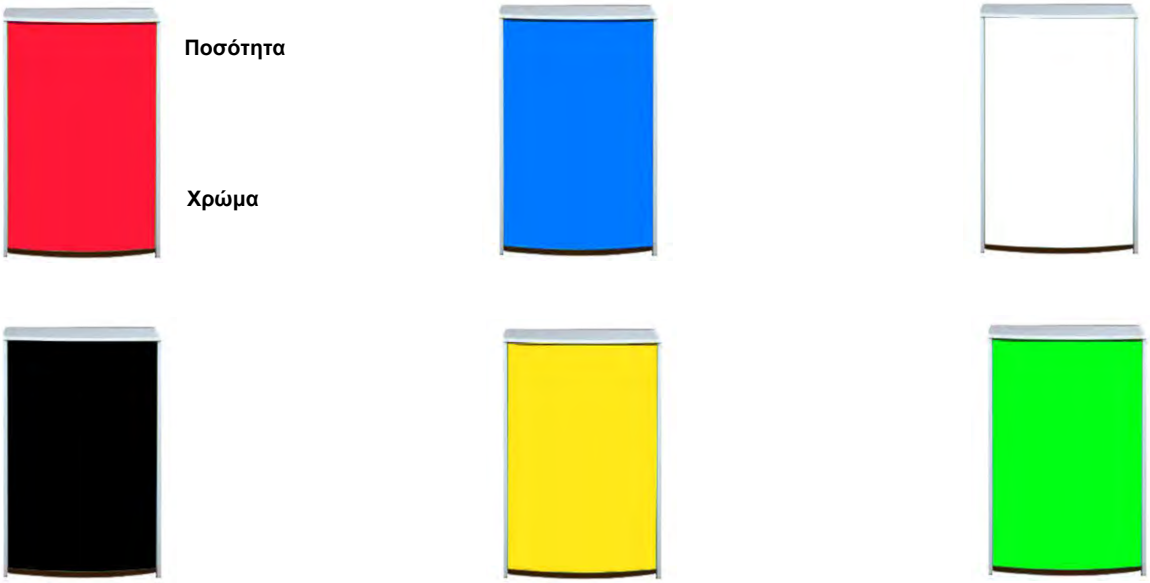

Ποσότητα

Χρώμα

STAND EXPRESS
ΕΝΟΙΚΙΑΣΕΙΣ ΕΞΟΠΛΙΣΜΟΥ

ΚΩΔΙΚΟΣ : **MINIBAR+ΨΥΓΕΙΟ (ΛΕΥΚΟ/ΜΑΥΡΟ)** 150€

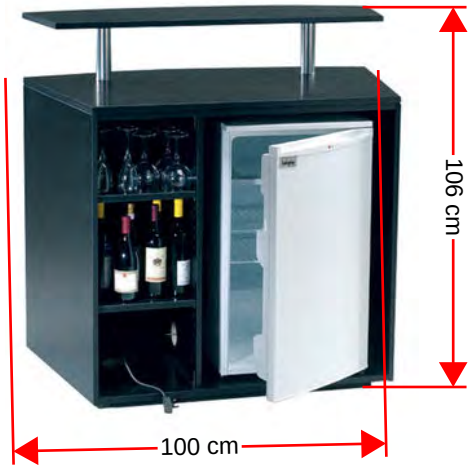

Ποσότητα

Χρώμα

ΒΙΤΡΙΝΕΣ

ΚΩΔΙΚΟΣ : Β1 ΛΕΥΚΟ 40€

Ποσότητα

ΚΩΔΙΚΟΣ : Β2 (ΛΕΥΚΟ/ΜΑΥΡΟ) 40€

Ποσότητα

ΛΕΥΚΟ

Ποσότητα

ΜΑΥΡΟ

ΚΩΔΙΚΟΣ : **Β3 (ΛΕΥΚΟ)** 50€

Ποσότητα

Διαστάσεις :

45 εκ. βάθος
80 εκ. πλάτος
106 εκ. ύψος με το γυαλί

http://www.standexpress.gr Τηλέφωνα επικοινωνίας 6947891779 & 2310825271

STAND EXPRESS
ΕΝΟΙΚΙΑΣΕΙΣ ΕΞΟΠΛΙΣΜΟΥ

ΚΩΔΙΚΟΣ : B4

70€

Ποσότητα

Διαστάσεις :

45 εκ. βάθος ντουλαπιού
30 εκ. βάθος ραφιέρας
80 εκ. πλάτος
220 εκ. ύψος

ΚΩΔΙΚΟΣ : B5

40€

Ποσότητα

Διαστάσεις :

30 εκ. βάθος
80εκ. πλάτος
210εκ. ύψος

ΚΩΔΙΚΟΣ : B 6

40€

Ποσότητα

Διαστάσεις :

25 εκ. βάθος
60εκ. πλάτος
180εκ. ύψος

ΚΩΔΙΚΟΣ : B7

70€

Ποσότητα

Διαστάσεις :

60 εκ. πλάτος
220εκ. ύψος

ΚΩΔΙΚΟΣ : B7ΤΡΙΠΛΗ

200€

Ποσότητα

Διαστάσεις :

180εκ. πλάτος
220εκ. ύψος

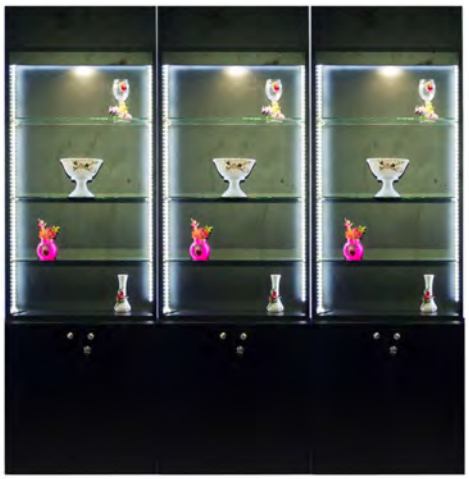

http://www.standexpress.gr

Τηλέφωνα επικοινωνίας 6947891779 & 2310825271

STAND EXPRESS
ΕΝΟΙΚΙΑΣΕΙΣ ΕΞΟΠΛΙΣΜΟΥ

ΕΚΘΕΤΗΡΙΑ

ΚΩΔΙΚΟΣ : ΚΥΒΟΣ1

15€

Ποσότητα

Διαστάσεις :

45 εκ. Χ 45 εκ. επιφάνεια
Ύψος 50 εκ. / 70 εκ. / 90εκ.

Η τιμή αφορά έκαστο τεμάχιο.

ΚΩΔΙΚΟΣ : ΚΥΒΟΣ2

15€

Ποσότητα

Χρώμα

ΣΕ ΟΤΙ ΧΡΩΜΑ ΘΕΛΕΤΕ

Επιλέξτε όποιο έπιπλο σας καλύπτει για να εκθέσετε τα προϊόντα σας με το σωστό τρόπο.

Σε διάφορα σχέδια, μήκος, ύψος και πλάτος.

Η τιμή αφορά έκαστο τεμάχιο.

ΚΩΔΙΚΟΣ : ΚΥΒΟΣ3

15€

Ποσότητα

Χρώμα

Σε διάφορες διαστάσεις

Η τιμή αφορά έκαστο τεμάχιο.

http://www.standexpress.gr Τηλέφωνα επικοινωνίας 6947891779 & 2310825271

STAND EXPRESS
ΕΝΟΙΚΙΑΣΕΙΣ ΕΞΟΠΛΙΣΜΟΥ

ΤΗΛΕΟΡΑΣΕΙΣ

ΚΩΔΙΚΟΣ : **TV 4042** **(40' ΈΩΣ 42' HD READY)** 100€

Ποσότητα

Δώρο ορθοστάτης

ΚΩΔΙΚΟΣ : **TV 4850** **(48' ΈΩΣ 50' FULL HD - SMART)** 150€

Ποσότητα

Δώρο ορθοστάτης

ΚΩΔΙΚΟΣ : **TV 5560** **(55' ΈΩΣ 60' FULL HD - SMART)** 190€

Ποσότητα

Δώρο ορθοστάτης

http://www.standexpress.gr Τηλέφωνα επικοινωνίας 6947891779 & 2310825271

STAND EXPRESS
ΕΝΟΙΚΙΑΣΕΙΣ ΕΞΟΠΛΙΣΜΟΥ

ΤΡΑΠΕΖΙΑ

ΚΩΔΙΚΟΣ : **T1**

ΔΙΑΜΕΤΡΟΣ 90εκ Χ 75εκ

30€

Ποσότητα

ΚΩΔΙΚΟΣ : **T2**

ΔΙΑΜΕΤΡΟΣ 70εκ Χ 75εκ

40€

Ποσότητα

ΚΩΔΙΚΟΣ : **T3**

ΛΕΥΚΗ ΕΠΙΦΑΝΕΙΑ & ΜΕΤΑΛΛΙΚΑ ΠΟΔΙΑ

ΣΕ ΔΙΑΣΤΑΣΕΙΣ

Ποσότητα 150εκ Χ 90εκ Χ 75εκ = 30€

Ποσότητα 125εκ Χ 75εκ Χ 75εκ = 25€

Ποσότητα 100εκ Χ 60εκ Χ 75εκ = 20€

http://www.standexpress.gr Τηλέφωνα επικοινωνίας 6947891779 & 2310825271

STAND EXPRESS
ΕΝΟΙΚΙΑΣΕΙΣ ΕΞΟΠΛΙΣΜΟΥ

ΤΡΑΠΕΖΙΑ

ΚΩΔΙΚΟΣ : **T4**

ΜΕ ΓΥΑΛΙΝΗ ΕΠΙΦΑΝΕΙΑ ΠΤΥΣΣΟΜΕΝΟ

40€

Ποσότητα

Ποσότητα

ΔΙΑΜΕΤΡΟΣ ΕΠΙΦΑΝΕΙΑΣ 60εκ ΚΑΙ ΥΨΟΣ ΑΠΟ 68 ΕΩΣ 96εκ

ΚΩΔΙΚΟΣ : **T5**

ΔΙΑΜΕΤΡΟΣ 60εκ ή 70εκ
ΥΨΟΣ 75εκ ή 105εκ

30€

Ποσότητα

Ποσότητα

Ξύλινη επιφάνεια σε λευκό ή μαύρο χρώμα

ΚΩΔΙΚΟΣ : **T6**

ΔΙΑΣΤΑΣΗ 70εκ Χ 70εκ
ΥΨΟΣ 75εκ ή 105εκ

30€

Ποσότητα

Ποσότητα

Ξύλινη επιφάνεια σε λευκό ή μαύρο χρώμα

http://www.standexpress.gr Τηλέφωνα επικοινωνίας 6947891779 & 2310825271

STAND EXPRESS
ΕΝΟΙΚΙΑΣΕΙΣ ΕΞΟΠΛΙΣΜΟΥ

ΤΡΑΠΕΖΙΑ

ΚΩΔΙΚΟΣ : **T7**

40-50€

Ποσότητα

ΔΙΑΣΤΑΣΕΙΣ ΕΠΙΦΑΝΕΙΑΣ:

130 εκ. Χ 75 εκ. = 40€
150 εκ. Χ 80 εκ. = 50€

ΚΩΔΙΚΟΣ : **T8**

40€

Ποσότητα

ΔΙΑΜΕΤΡΟΣ ΕΠΙΦΑΝΕΙΑΣ:

80 εκ. Χ 80 εκ. Χ 78 εκ (ύψος).

ΚΩΔΙΚΟΣ : **T9**

50€

Ποσότητα

STAND EXPRESS
ΕΝΟΙΚΙΑΣΕΙΣ ΕΞΟΠΛΙΣΜΟΥ

ΤΡΑΠΕΖΙΑ

ΚΩΔΙΚΟΣ : **T10**

30€

Ποσότητα

ΔΙΑΜΕΤΡΟΣ ΕΠΙΦΑΝΕΙΑΣ:

125 εκ. Χ 75 εκ.

ΚΩΔΙΚΟΣ : **T11**

30€

Ποσότητα

ΔΙΑΜΕΤΡΟΣ ΕΠΙΦΑΝΕΙΑΣ:

110 εκ. Χ 60 εκ. Χ 42 εκ.

ΚΩΔΙΚΟΣ : **ΤΡΑΠΕΖΙ-BAR**

70€

Ποσότητα

ΔΙΑΜΕΤΡΟΣ ΕΠΙΦΑΝΕΙΑΣ:

40 εκ.πλάτος
120 εκ. μήκος
106 εκ. ή 75 εκ. ύψος

http://www.standexpress.gr Τηλέφωνα επικοινωνίας 6947891779 & 2310825271

STAND EXPRESS
ΕΝΟΙΚΙΑΣΕΙΣ ΕΞΟΠΛΙΣΜΟΥ

ΣΚΑΜΠΟ

ΚΩΔΙΚΟΣ :**Σ1**

ΣΕ ΛΕΥΚΟ Ή ΜΑΥΡΟ

15€

Ποσότητα

Ποσότητα

ΚΩΔΙΚΟΣ : **Σ2**

ΣΕ ΛΕΥΚΟ Ή ΜΑΥΡΟ

20€

Ποσότητα

Ποσότητα

http://www.standexpress.gr Τηλέφωνα επικοινωνίας 6947891779 & 2310825271

STAND EXPRESS
ΕΝΟΙΚΙΑΣΕΙΣ ΕΞΟΠΛΙΣΜΟΥ

ΣΚΑΜΠΟ

ΚΩΔΙΚΟΣ :**Σ3**

ΣΕ ΛΕΥΚΟ Ή ΜΑΥΡΟ

20€

Ποσότητα

Ποσότητα

ΚΩΔΙΚΟΣ : **Σ4**

ΣΕ ΛΕΥΚΟ, ΜΑΥΡΟ Ή ΚΟΚΚΙΝΟ

15€

Ποσότητα

Ποσότητα

Ποσότητα

http://www.standexpress.gr Τηλέφωνα επικοινωνίας 6947891779 & 2310825271

STAND EXPRESS
ΕΝΟΙΚΙΑΣΕΙΣ ΕΞΟΠΛΙΣΜΟΥ

ΣΚΑΜΠΟ

ΚΩΔΙΚΟΣ :**Σ5**	**ΜΕΤΑΛΛΙΚΟ ΣΕ ΛΕΥΚΟ Ή ΜΑΥΡΟ**	12€

Ποσότητα

Ποσότητα

STAND EXPRESS
ΕΝΟΙΚΙΑΣΕΙΣ ΕΞΟΠΛΙΣΜΟΥ

ΓΡΑΦΕΙΑ

ΚΩΔΙΚΟΣ :**Γ1** 40€

Ποσότητα

Χρώμα

ΚΩΔΙΚΟΣ :**Γ2** 40€

Ποσότητα

ΚΩΔΙΚΟΣ :**ΚΓ1** 30€

Ποσότητα

STAND EXPRESS
ΕΝΟΙΚΙΑΣΕΙΣ ΕΞΟΠΛΙΣΜΟΥ

ΠΑΓΚΟΙ ΥΠΟΔΟΧΗΣ / ΕΠΙΔΕΙΞΗΣ / ΕΡΓΑΣΙΑΣ

ΚΩΔΙΚΟΣ :**Ν2 ΛΕΥΚΟ**

150€

Ποσότητα

Διαστάσεις :

47 εκ. βάθος
164εκ. πλάτος.
95 εκ. ύψος

ΚΩΔΙΚΟΣ :**Ν3 ΛΕΥΚΟ**

220€

Ποσότητα

Διαστάσεις :

47 εκ. βάθος
244εκ. πλάτος.
95 εκ. ύψος

ΚΩΔΙΚΟΣ :**Ν4 ΛΕΥΚΟ**

120€

Ποσότητα

Διαστάσεις :

55 εκ. βάθος
180 εκ. πλάτος.
75 εκ. ύψος

STAND EXPRESS
ΕΝΟΙΚΙΑΣΕΙΣ ΕΞΟΠΛΙΣΜΟΥ

ΔΙΑΧΩΡΙΣΤΙΚΑ ΧΩΡΟΥ

ΚΩΔΙΚΟΣ : **Δ1** — 60€

Ποσότητα

Διαστάσεις :

200 εκ. ύψος
90 εκ. πλάτος το κάθε φύλλο

ΚΩΔΙΚΟΣ : **Δ2** — 30€

Ποσότητα

Διαστάσεις :

200εκ. ύψος
90 εκ. πλάτος

ΚΩΔΙΚΟΣ : **SLAT** — 50€

Ποσότητα

Διαστάσεις :

180 εκ. ύψος έως 240 εκ.
90 εκ. πλάτος το κάθε φύλλο

STAND EXPRESS
ΕΝΟΙΚΙΑΣΕΙΣ ΕΞΟΠΛΙΣΜΟΥ

ΨΥΓΕΙΑ ΚΑΙ MINI BAR

ΚΩΔΙΚΟΣ : **Ψ1** — 40€

Ποσότητα

MINI BAR

Διαστάσεις :

45 εκ. βάθος
45 εκ. πλάτος
45 εκ. ύψος

ΚΩΔΙΚΟΣ : **Ψ2** — 40€

Ποσότητα

ΨΥΓΕΙΟ ΜΕΣΑΙΟ ΜΕΓΕΘΟΣ

Διαστάσεις :

60 εκ. βάθος
55 εκ. πλάτος
85 εκ. ύψος

ΚΩΔΙΚΟΣ : **Ψ3** — 80€

Ποσότητα

ΨΥΓΕΙΟ ΜΕΓΑΛΟ ΜΕΓΕΘΟΣ

Διαστάσεις :

60 εκ. βάθος
60 εκ. πλάτος
145 εκ. ύψος

ΚΩΔΙΚΟΣ : **ΨΥΚΤΗΣ ΝΕΡΟΥ** — 40€

Ποσότητα